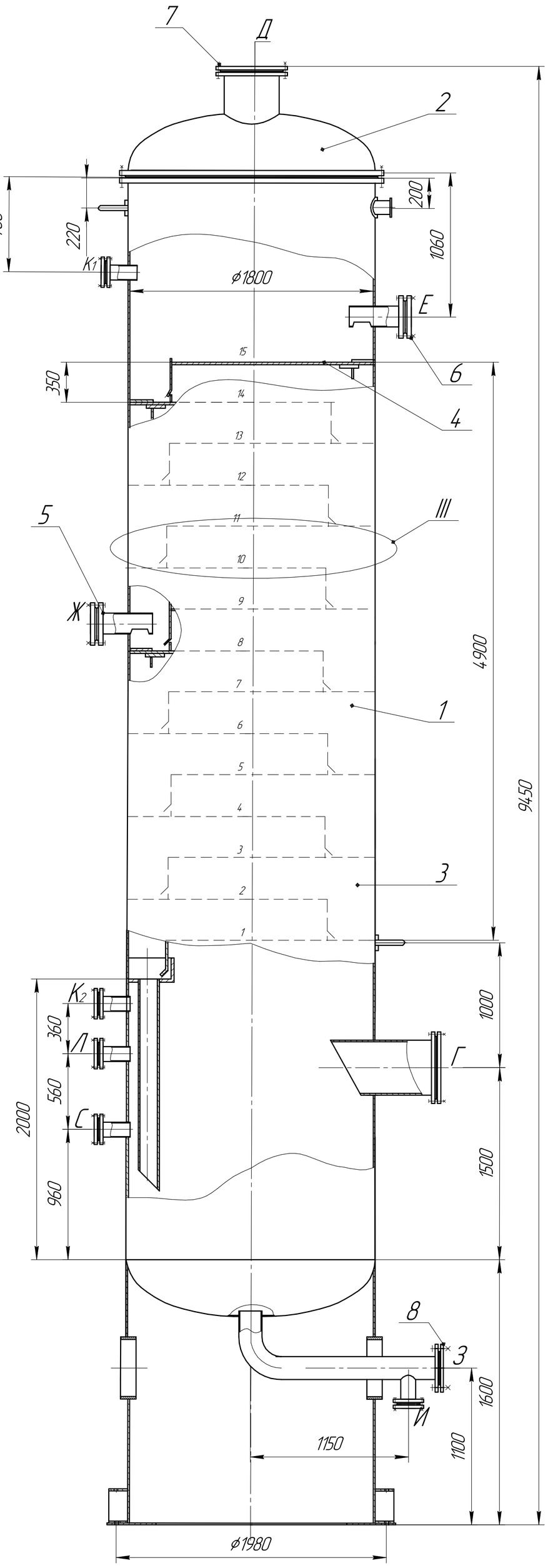

Схема расположения штуцеров

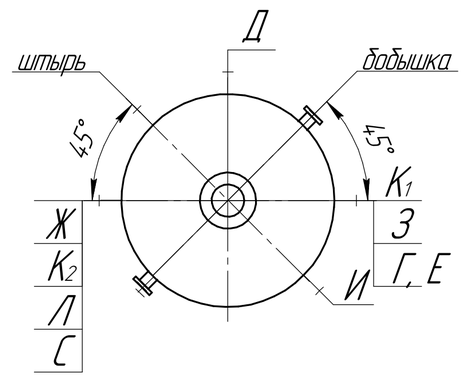

А–А

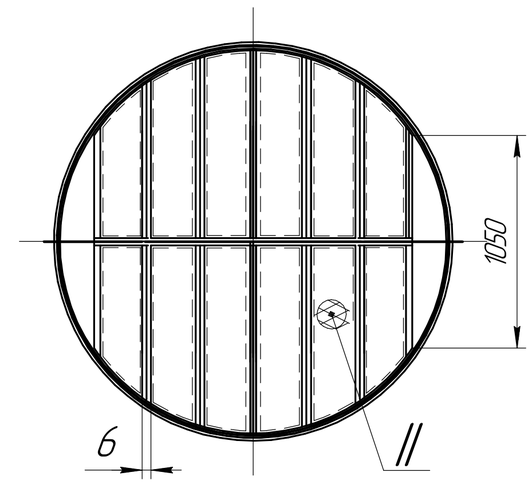

I (1:1)

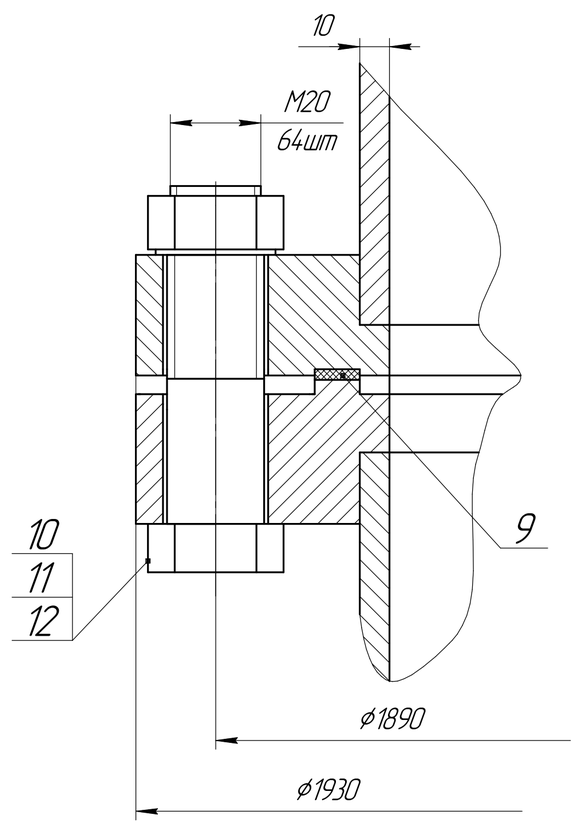

II(1:1)

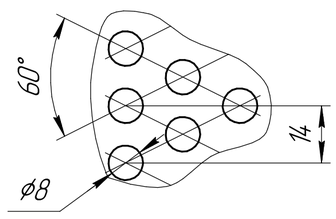

III (1:8)

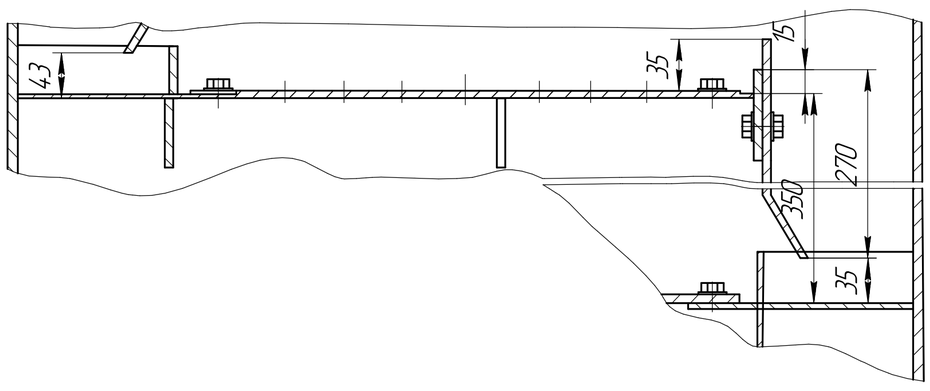

Таблица штуцеров

Обозначение	Наименование	Кол.	Диаметр усл. $Д_у$, мм
Г	Вход пара	1	500
Д	Выход пара	1	500
Е	Вход флегмы	1	100
Ж	Вход исходной смеси	1	100
З	Выход кубового остатка	1	100
И	Выход жидкости из куба	1	50
К1-2	Для монометра	2	40
Л	Для указателя уровня	1	40
С	Для термометра	1	40

Техническая характеристика

1. Аппарат предназначен для разделения смеси метанол–вода
2. Давление в колонне атмосферное.
3. Температура среды в кубе 89,4°С, в дестиляте 69,2°С.
4. Среда в аппарате – коррозионная.
5. Тип тарелок – ситчатые.
6. Число тарелок – 15
7. Производительность 3 кг/с.

Технические требования

1. При изготовлении, испытании и поставке аппаратадолжны выполняться требования:
   а) ГОСТ 12.2.003 – 74 "Оборудование производственное. Общие требования безопасности";
   б) ОСТ 26 – 291 – 79 "Сосуды и аппараты стальные сварные. Технические требования."
2. Материал деталей колонны, соприкасающихся с разделяемыми жидкостями, сталь Х18Н10Т ГОСТ 5632 – 72, остальных – сталь Ст3 ГОСТ 380 – 71. Материал опоры – сталь В Ст 3 сп 3 ГОСТ 380 – 71. Материал прокладок – паронит ПОН – 1 ГОСТ 481 – 71.
3. Аппарат испытать на прочность гидравлически в горизонтальном положении под давлением 0.2 МПа, в вертикальном положении– под наливом.
4. Сварные соединения должны соотвеиствовать требованиям ОН 26–01–71–68 "Сварка в химическом машиностроении".
5. Сварные швы в объеме 100% контролировать рентгенопросвечиванием.
6. Действительное расположение цапф, штуцеров см. на схеме.
7. Неуказанный вылет штуцеров 100 мм.

Изм.	Лист	№ докум.	Подп.	Дата	МИФИ.071529.07.013.000 СБ		
Разраб.		Еременко			Колонна ректификационная Сборочный чертеж	Лит.	Масса	Масштаб
Пров.		Оников					–	1:20
Т.контр.						Лист	Листов	
Н.контр.		Шутько				1МХ–45з		
Утв.		Комаров						

Копировал

Формат А1

Перв. примен. | Справ. № | Подп. и дата | Инв. № дубл. | Взам. инв. № | Подп. и дата | Инв. № подл.